NOTICE DE POSE RENFORT CAISSON TITAN POUR BAIE DE LARGEUR SUPÉRIEURE OU ÉGALE À 1,6 m

Mise en œuvre à réaliser en respectant les préconisations de l'avis technique en vigueur.

Nombre de renfort(s) nécessaire(s) selon l'inertie de la traverse haute de la menuiserie

Hauteur maxi de la Baie	1450													mm
Largeur maxi de la Baie	≥1600	1800	2000	2200	2400	2600	2800	3000	3200	3400	4000	4500	5000	mm
Nombre de renfort(s) caisson si l'inertie n'est pas suffisante	**1**	**1**	**1**	**1**	**1**	**1**	**2**	**2**	**2**	**2**	**3**	**4**	**5**	
Pas de renfort caisson si l'inertie de la traverse haute de la menuiserie supérieure à	2,3	3,4	4,7	6,4	9,0	12,6	17,1	22,7	29,7	38,1	renforts caisson **obligatoire**			cm^4

Hauteur maxi de la Baie	2250													mm
Largeur maxi de la Baie	≥1600	1800	2000	2200	2400	2600	2800	3000	3200	3400	4000	4500	5000	mm
Pas de renfort caisson si l'inertie de la traverse haute de la menuiserie supérieure à	2,9	4,3	6,1	8,4	12,0	16,8	23,1	30,9	40,5	52,2	renforts caisson **obligatoire**			cm^4

Hauteur maxi de la Baie	3050													mm
Largeur maxi de la Baie	≥1600	1800	2000	2200	2400	2600	2800	3000	3200	3400	4000	4500	5000	mm
Pas de renfort caisson si l'inertie de la traverse haute de la menuiserie supérieure à	3,1	4,8	7,0	9,8	14,1	20,1	27,8	37,5	49,4	64,1	renforts caisson **obligatoire**			cm^4

Liaison menuiserie

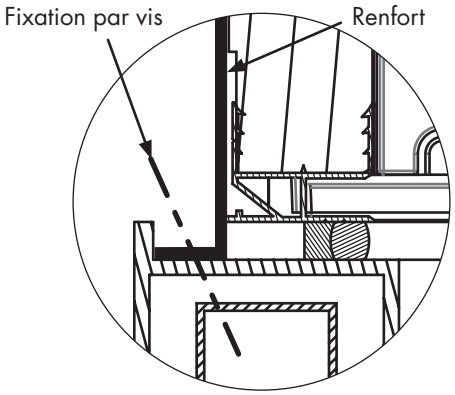

Lier les renforts au dormant de la menuiserie avec ou sans calage.

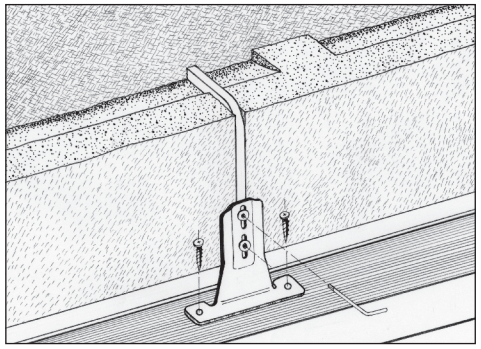

Liaison maçonnerie

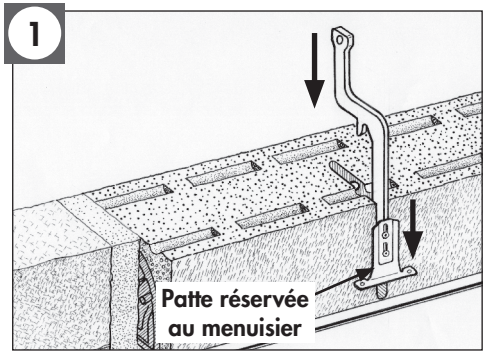

Mettre en place les renforts dans toutes les rainures.

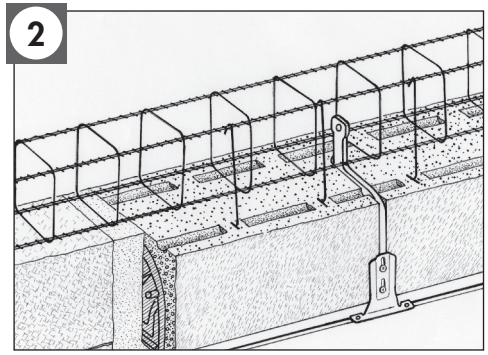

Poser le chaînage, le retour du renfort doit être logé dans l'armature en acier du chaînage.

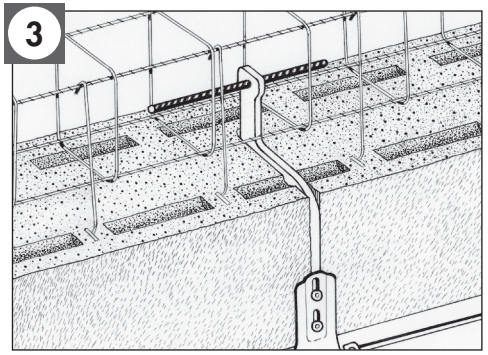

Enfiler un rond à béton TOR diamètre 8 mm ou diamètre 10 mm maxi.

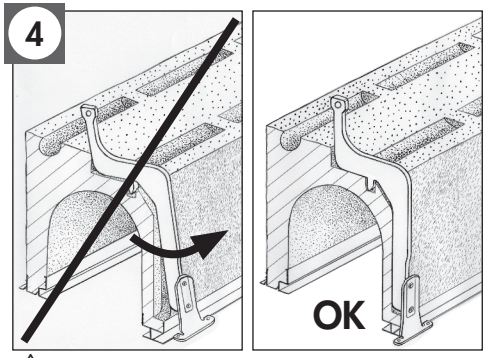

⚠ **Veiller au bon positionnement du renfort lors du coulage du linteau.**

BUBENDORFF Volet Roulant - S.A.S. au capital social de 1 297 155 € - 41, rue de Lecloure - BP 80210 - 68306 SaintLouis Cedex - RCS Mulhouse 334 192 903